HÄFELE

# Light Point L&S

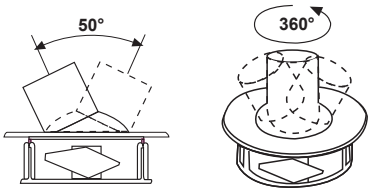


- faretto LED ad incasso, di potenza e orientabile
- diametro foro d'incasso 32 mm
- max angolo di orientamento 50°
- rotazione 360°
- esecuzione in metallo
- completo di 2 mt di cavo connettore di collegamento per alimentatore 350 mA

- su ordinazione disponibile temperatura colore (°K) diversa e in altra finitura, per maggiori informazioni vogliate contattare l'ufficio vendite

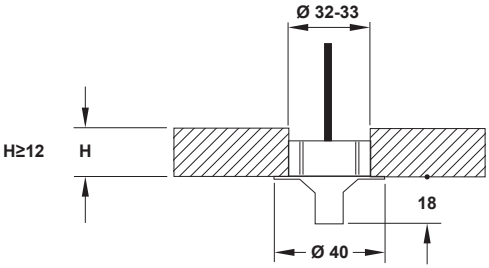


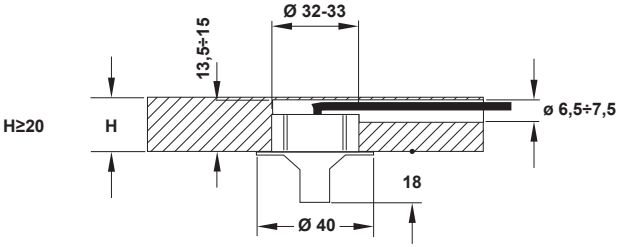


| Finitura | °K | Numero Led | W | mA | Codice |
|---|---|---|---|---|---|
| grigio metallizzato | 3.200 | 1 | 1,2 | 350 | **830.78.001** |

**Confezione: 1 pezzo**

Alimentatori 350 mA L&S ▸ 25
Dispositivi di accensione ▸ 56

HÄFELE

# Samoa Spot LED L&S

- lampada spot LED di potenza ad incasso
- diametro esterno Ø 30 mm
- diametro foro d'incasso Ø 25 mm
- angolo d'apertura del fascio luminoso 60°
- completo di 2 mt di cavo connettore di collegamento per alimentatore 350 mA
- esecuzione in termoplastica

- su ordinazione disponibile temperatura colore (°K) diversa e in altra finitura, per maggiori informazioni vogliate contattare l'ufficio vendite

- il valore di lux indicato è stato rilevato a una distanza di illuminamento di 50 cm

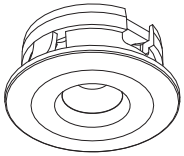

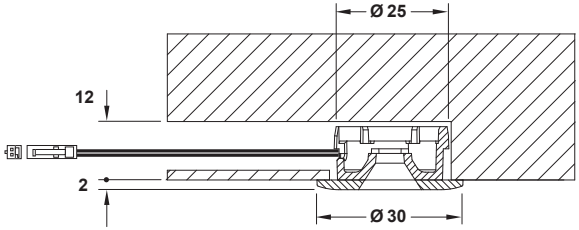


| Finitura | °K | Numero LED | W | Lux | mA | Codice |
|---|---|---|---|---|---|---|
| bianco | 6.500 | 1 | 1.2 | 239 | 350 | **830.00.010** |
| cromo | | | | | | **830.00.011** |

**Confezione: 1 pezzo**

Alimentatore 350 mA L&S ▸ **25**
Dispositivi di accensione ▸ **56**

HÄFELE

# Fiji Spot LED L&S

- lampada spot LED di potenza, a semincasso
- dimensioni esterne 40 x 40 mm, spessore 5 mm
- diametro foro d'incasso 25 mm
- angolo di apertura del fascio luminoso 60°
- completo di 2 mt di cavo connettore di collegamento per alimentatore 350 mA
- esecuzione in termoplastica

- su ordinazione disponibile temperatura colore (°K) diversa e in altra finitura, per maggiori informazioni vogliate contattare l'ufficio vendite

- il valore di lux indicato è stato rilevato a una distanza di illuminamento di 50 cm

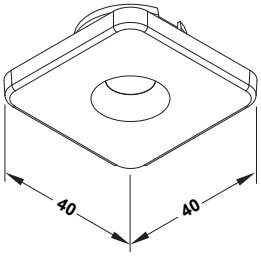


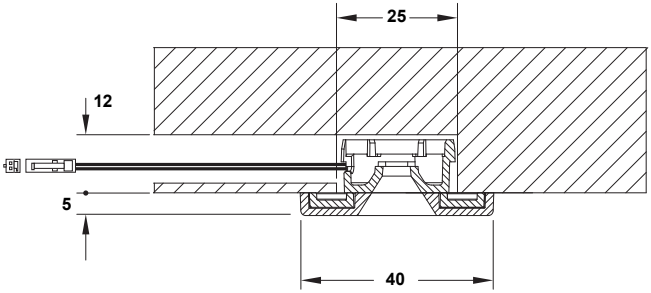


| Finitura | °K | Numero Led | W | Lux | mA | Codice |
|---|---|---|---|---|---|---|
| bianco | 6.500 | 1 | 1,2 | 238 | 350 | **830.00.000** |
| grigio metallizzato | | | | | | **830.00.001** |

**Confezione: 1 pezzo**

Alimentatori 350 mA L&S ▸ **25**
Dispositivi di accensione ▸ **56**

HÄFELE

# Java Round L&S

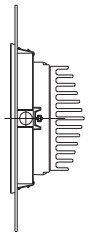

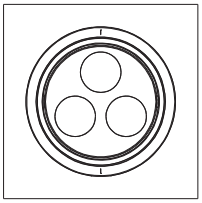

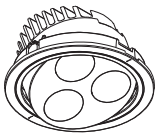

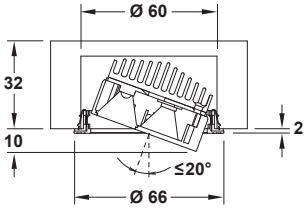


- lampada spot LED di potenza
- lampada inclinabile con angolo max 20°
- dimensione esterna Ø 66 mm, spessore 2 mm
- foro d'incasso Ø 60 mm
- completo di 2 mt di cavo connettore di collegamento per alimentatore 350 mA
- esecuzione in alluminio

- su ordinazione disponibile temperatura colore (°K) diversa e in altra finitura, per maggiori informazioni vogliate contattare l'ufficio vendite

| Finitura | °K | Numero Led | W | mA | Codice |
|---|---|---|---|---|---|
| grigio metallizzato | 2.800 | 3 | 3,6 | 350 | **830.64.011** |

**Confezione: 1 pezzo**

Alimentatori 350 mA L&S ► **25**
Dispositivi di accensione ► **56**

HÄFELE

## Lampada a stelo Ledos 1025

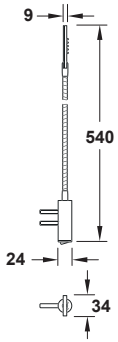


- lampada LED a stelo flessibile per montaggio a pannello
- finitura bianco alluminio RAL 9006

- fornito con 2 lampade incluso interruttore, 1 alimentatore, materiale di fissaggio e instruzioni di montaggio

| W | °K | Colore luce | | Codice |
|---|---|---|---|---|
| 2 x 1.5 | 5.000 | bianco freddo | | **830.46.910** |

**Confezione: 1 set**

## Lampada a stelo Ledos 1026

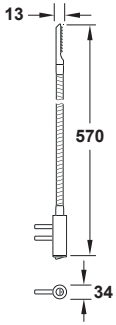


- lampada LED a stelo flessibile per montaggio a pannello
- finitura bianco alluminio RAL 9006

- fornitura: 2 lampade incluso interruttore, 1 alimentatore, materiale di fissaggio e instruzioni di montaggio

| W | °K | Colore luce | | Codice |
|---|---|---|---|---|
| 2 x 1.5 | 5.000 | bianco freddo | | **830.46.900** |

**Confezione: 1 set**

HÄFELE

# Lampada a stelo Ledos 1027

- lampada LED per montaggio a pannello con stelo flessibile interruttore integrato e dimmer posto sul dorso della lampada
- temperatura colore bianco caldo

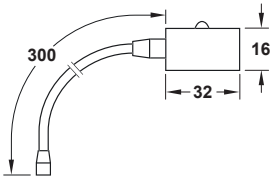


| Lunghezza mm | ºK | W | Alimentatore | Codice |
|---|---|---|---|---|
| 300 | 3.300 | 1,8 | 350 mA N020 | **830.46.940** |

**Confezione: 1 pezzo**

Alimentatore N020 ▸ **26**

HÄFELE

# Delphi L&S

- faretto LED di potenza per specchiera o per pannellature
- da avvitare sul retro pannello
- completo di 1 mt di cavo di connessione all'alimentatore IP44 350 mA
- esecuzione in metallo

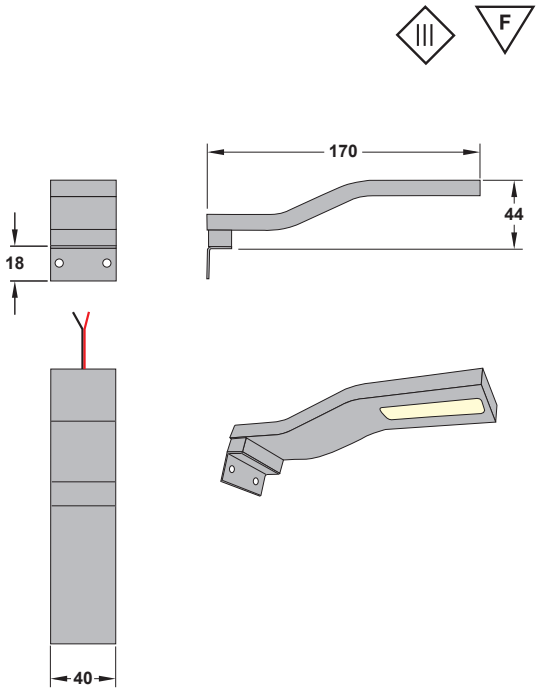


| Finitura | °K | Numero Led | W | mA | Codice |
|---|---|---|---|---|---|
| cromato lucido | 5.000 | 1 | 3 | 350 | **833.22.040** |

**Confezione: 1 pezzo**

Alimentatore LED IP 44 350 mA ► **27**
Dispositivi di accensione ► **56**

HÄFELE

# Kiros L&S

- faretto LED di potenza
- per specchiera o per pannellature
- da avvitare sul retro pannello
- completo di 1 mt di cavo di connessione all'alimentatore IP44 350 mA
- esecuzione in metallo

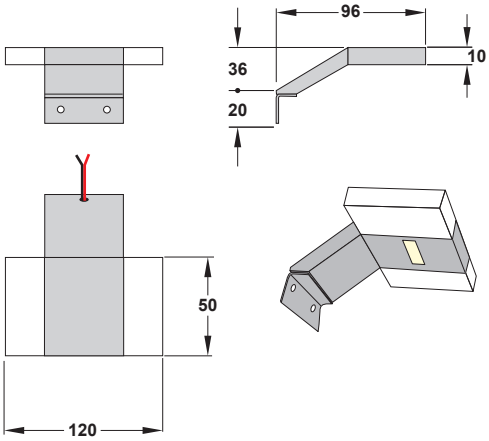


| Finitura | °K | Numero Led | W | mA | Codice |
|---|---|---|---|---|---|
| cromato lucido | 5.000 | 1 | 3 | 350 | **833.22.030** |

**Confezione: 1 pezzo**

Alimentatore LED IP 44 350 mA ▸ **27**
Dispositivi di accensione ▸ **56**

HÄFELE

## Sirio HE L&S

- lampada a 24 LED ad alta efficienza
- lampada ad incasso o da applicare mediante distanziale da avvitare
- completa di 2 mt di cavo di connessione all'alimentatore
- esecuzione cassa in plastica e ghiera esterna in metallo

- il valore di lux indicato è stato rilevato a una distanza di illuminamento di 50 cm

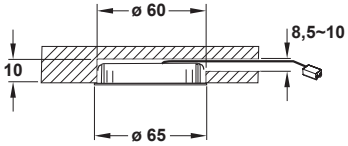


| Finitura | °K | Numero Led | W | VDC | | Codice |
|---|---|---|---|---|---|---|
| grigio metallizzato | 5.000 | 24 | 1,65 | 12 | | **830.64.000** |
| | 3.200 | 24 | 1,65 | 12 | | **830.64.001** |

**Confezione: 1 pezzo**

## Distanziale per applicazione esterna

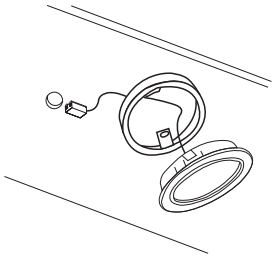

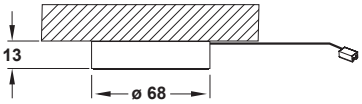


- distanziale per l'applicazione esterna
- distanziale da avvitare ed inserimento a scatto della lampada
- esecuzione in metallo
- colore grigio metallizzato

| | Codice |
|---|---|
| Distanziale | **830.64.009** |

**Confezione: 1 pezzo**

Alimentatore LED 12V ▸ **40**
Dispositivi di accensione ▸ **56**

HÄFELE

## Sunny HE L&S

- lampada spot ad alta efficienza a 18 LED
- esecuzione: cassa in materiale termoplastico
- finitura cromato
- completo di 2 mt di cavo di connessione all'alimentatore
- montaggio con viti

- su ordinazione disponibile temperatura colore (°K) diversa e in altra finitura.
  Per maggiori informazioni vogliate contattare l'ufficio vendite

- il valore di lux indicato è stato rilevato a una distanza di illuminamento di 50 cm

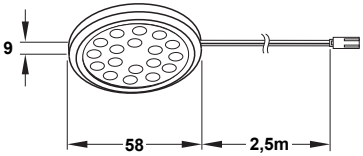


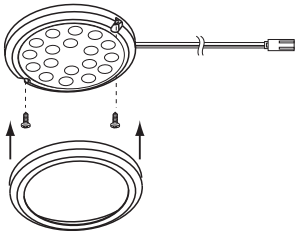

| °K | Numero Led | W | VDC | Lux | | Codice |
|---|---|---|---|---|---|---|
| 3.200 | 18 | 1,25 | 12 | 250 | | **830.64.936** |

**Confezione: 1 pezzo**

Alimentatore LED 12V ▸ **40**
Dispositivi di accensione ▸ **56**

HÄFELE

# Derby HE L&S

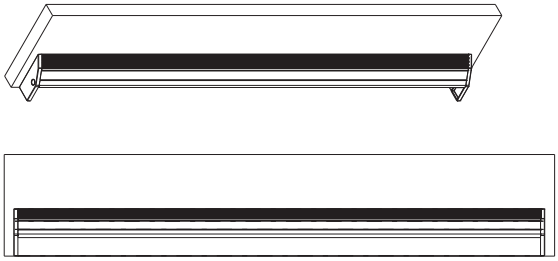

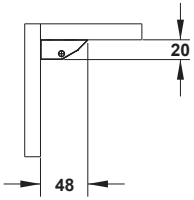


- lampada a LED ad alta efficienza
- da applicare sotto pensile o sotto piano
- esecuzione in alluminio
- finitura anodizzato argento
- completo di 3 mt di cavo di connessione all'alimentatore
- con interruttore touch a sfioramento

- su ordinazione disponibile temperatura colore (°K) diversa e in altra finitura, per maggiori informazioni vogliate contattare l'ufficio vendite

| Lunghezza (mm) | °K | Numero Led | W | VDC | | Codice |
|---|---|---|---|---|---|---|
| 600 | 5.100 | 48 | 3,3 | 12 | | **833.61.051** |
| 900 | 5.100 | 72 | 5,0 | 12 | | **833.61.052** |

**Confezione: 1 pezzo**

Alimentatore LED 12V ▸ **40**
Dispositivi di accensione ▸ **56**

HÄFELE

# Venice HE L&S

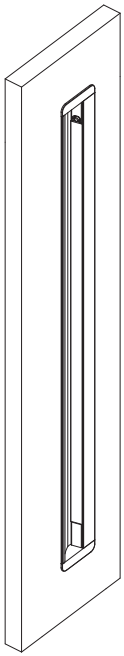

- lampada a LED ad alta efficienza
- ideale sia per l'applicazione su piani orizzontali che su piani verticali
- lampada con deflettore luce a filo piano. Grazie al deflettore la luce viene correttamente diffusa nel vano da illuminare senza abbagliare l'utilizzatore
- esecuzione in alluminio
- finitura anodizzato argento
- montaggio ad incasso in fresata
- completa di 3 mt di cavo di connessione all'alimentatore

- Le misure di incasso corrispondono alla lunghezza nominale della lampada - 5mm
  esempio:
  lunghezza nominale 500 mm
  misure di incasso: 495 mm

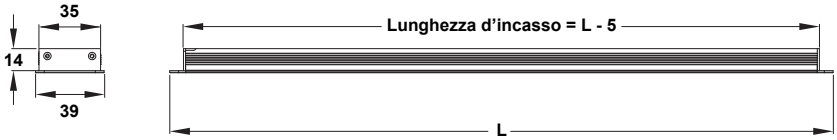


| Lunghezza (mm) | ºK | Numero Led | W | VDC | | Codice |
|---|---|---|---|---|---|---|
| 500 | 5.100 | 36 | 2,4 | 12 | | **833.07.931** |
| 760 | 5.100 | 60 | 4,1 | 12 | | **833.07.932** |
| 1.000 | 5.100 | 84 | 5,8 | 12 | | **833.07.933** |

**Confezione: 1 pezzo**

Alimentatore LED 12V ▸ **40**
Dispositivi di accensione ▸ **56**

HÄFELE

# Perth HE L&S

- lampada da applicare ideale per armadi e pensili
- con diffusore luce orientato verso l'interno vano
- sensore IR integrato
- esecuzione in alluminio
- finitura anodizzato argento
- completa di 4 mt di cavo di connessione all'alimentatore

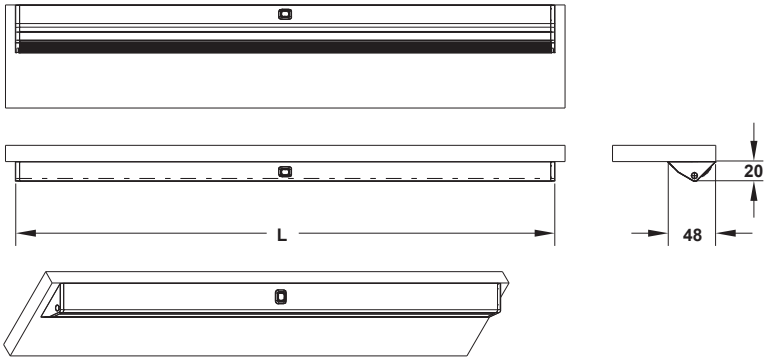


| Lunghezza (mm) | °K | Numero Led | W | VDC | | Codice |
|---|---|---|---|---|---|---|
| 550 | 5.100 | 36 | 2,45 | 12 | | **833.61.041** |
| 850 | 5.100 | 60 | 4,1 | 12 | | **833.61.042** |
| 950 | 5.100 | 72 | 4,95 | 12 | | **833.61.043** |

**Confezione: 1 pezzo**

Alimentatore LED 12V ▸ **40**
Dispositivi di accensione ▸ **56**

HÄFELE

# Free HE L&S

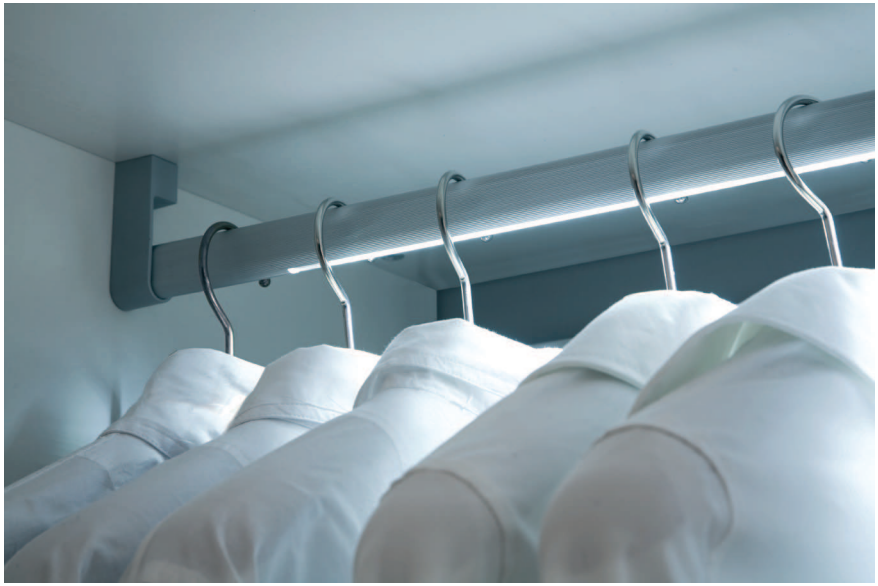

- lampada-barra appendiabiti con LED ad alta efficienza
- completa di supporti per il fissaggio e di 3 mt di cavo di connessione all'alimentatore
- esecuzione in alluminio
- finitura anodizzato argento
- dimensione: sezione tubo 22x15 mm

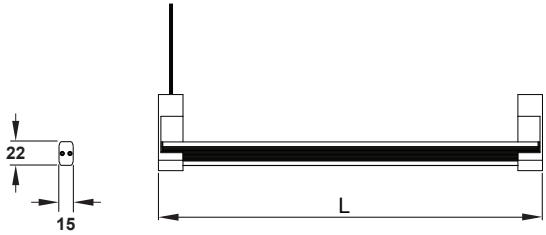


| Lunghezza (mm) | Numero Led | W | VDC | °K | Codice |
|---|---|---|---|---|---|
| 750 | 60 | 3,3 | 12 | 5.100 | **833.11.912** |
| 870 | 72 | 5,0 | 12 | 5.100 | **833.11.913** |
| 1050 | 84 | 5,8 | 12 | 5.100 | **833.11.914** |

**Confezione: 1 pezzo**

Alimentatore LED 12V ► **40**
Dispositivo di accensione ► **56**

# Detroit - C HE L&S
## “Hight Flat Power”

- lampada a LED Hight Flat Power per una migliore e più uniforme diffusione della luce
- ideale per l’illuminazione del vano cassetto delle basi mobili
- adatta per basi mobile con modulo 450, 600 900 e 1200 con fianchi variabili da 15 a 19 mm
- lampada completa di interruttore, sensore ad infrarossi e sistema di controllo della temperatura
- esecuzione in alluminio
- finitura anodizzato argento
- completa di 3 mt di cavo di connessione all’alimentatore

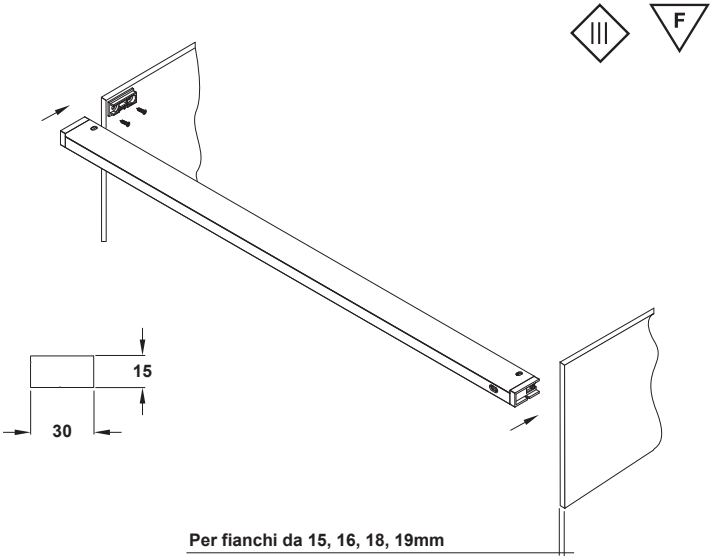


| Lunghezza modulo (mm) | Numero Led | W | VDC | Numero sensori | | Codice |
|---|---|---|---|---|---|---|
| 450 | 24 | 1,65 | 12 | 1 | | **833.19.930** |
| 600 | 36 | 2,4 | 12 | 1 | | **833.19.931** |
| 900 | 72 | 5 | 12 | 1 | | **833.19.932** |
| 1.200 | 96 | 6,6 | 12 | 1 | | **833.19.933** |

**Confezione: 1 pezzo**

Alimentatore LED 12V ► **40**
Dispositivi di accensione ► **56**

HÄFELE

# Strip LED HE 12V L&S

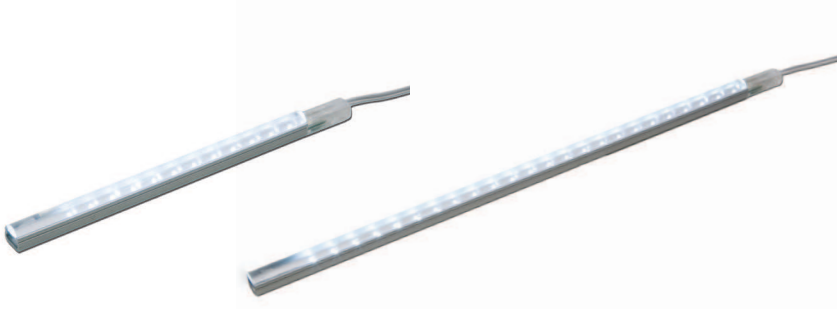

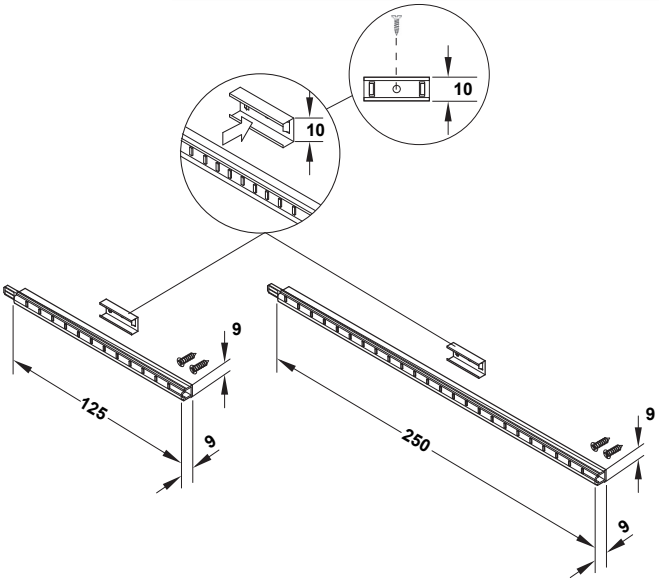


- barre LED rigide ad alta efficienza
- lunghezza delle barre 125 e 250 mm
- esecuzione: supporto in alluminio e diffusore lenticolare trasparente
- finitura supporto color argento, diffusore trasparente
- l'alto numero di LED e lo schermo lenticolare garantiscono la massima efficienza nella diffusione della luce
- le barre sono collegabili direttamente una con l'altra o tramite prolunga di connessione

- è possibile collegare 1,5 mt barre LED per ogni uscita dell'alimentatore

- il valore di lux indicato è stato rilevato ad una distanza di illuminamento di 50 cm

| Lunghezza (mm) | ºK | Numero Led | W | VDC | LUX | | Codice |
|---|---|---|---|---|---|---|---|
| 125 | 5.000 | 12 | 0,8 | 12 | 110 | | **833.05.970** |
| 250 | 5.000 | 24 | 1,65 | 12 | 240 | | **833.05.971** |
| 125 | 3.200 | 12 | 0,8 | 12 | 100 | | **833.05.975** |
| 250 | 3.200 | 24 | 1,65 | 12 | 230 | | **833.05.976** |

**Confezione: 1 pezzo**

Alimentatore LED 12V L&S ▸ **40**
Dispositivi di accensione ▸ **56**

# Profilo Manila L&S

- profilo-binario per l'incasso di barre LED 12V HE
- utilizzabile a seconda dell'effetto voluto con o senza schermo diffusore
- montaggio: da incassare nel pannello
- accorciabile a misura
- completabile con tappi termnali
- esecuzione: alluminio
- finitura: anodizzato argento
- lunghezza 2 mt

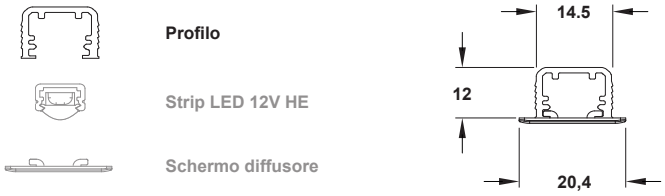


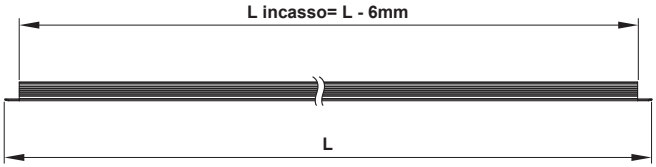


| Lunghezza (mm) | Codice |
|---|---|
| 2000 | 833.15.902 |

**Confezione: 1 pezzo**


| | |
|---|---|
| Alimentatore LED 12V L&S | ▶ 40 |
| Strip LED 12V HE | ▶ 36 |
| Accessori profilo Manila | ▶ 39 |
| Dispositivi di accensione | ▶ 56 |

HÄFELE

# Lampade LED da incasso per parquet

- pedonabile
- sostiene fino a 285 Kg
- esecuzione acciaio inox
- classe di protezione IP67
  IP67: *Protezione totale da polveri e protezione contro l'immersione per un periodo limitato e a precise condizioni di pressione*
- cassa della lampada da incollare, lampada da agganciare a clip
- completo di 6 mt di cavo di connessione all'alimentatore e cavo di collegamento fra lampade di 1,250 mt

## Ledos 1035 tonde

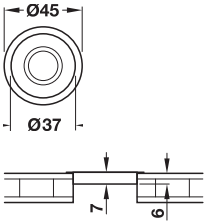


| Colore luce | W per lampada | Set da 3 lampade | Set da 5 lampade | Set da 8 lampade | Set da 8 lampade |
|---|---|---|---|---|---|
| bianco | 0,3 | 830.34.701 | 830.34.702 | 830.34.703 | 830.34.704 |
| blu | | 830.34.801 | 830.34.802 | 830.34.803 | 830.34.804 |

**Confezione: 1 set**

## Ledos 1036 quadre

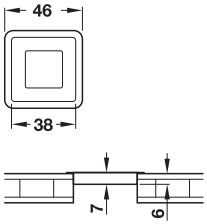


| Colore luce | W per lampada | Set da 3 lampade | Set da 5 lampade | Set da 8 lampade | Set da 8 lampade |
|---|---|---|---|---|---|
| bianco | 0,6 | 830.34.706 | 830.34.707 | 830.34.708 | 830.34.709 |
| blu | | 830.34.806 | 830.34.807 | 830.34.808 | 830.34.809 |

**Confezione: 1 set**

Accessori ► 42

HÄFELE

# Matrix HE L&S

- lampada spot ad alta efficienza a 25 LED
- esecuzione cassa in materiale termo plastico
- il faretto è completo di una ghiera di finitura grigio metallizzato e una in colore acciaio inox
- completo di 2 mt di cavo di connessione all'alimentatore
- montaggio: da avvitare

- il valore di lux indicato è stato rilevato a una distanza di illuminamento di 50 cm

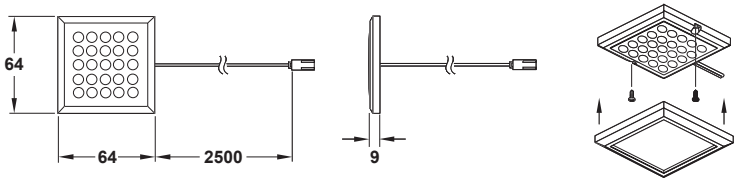


| Numero LED | °K | W | VDC | Lux | | Codice |
|---|---|---|---|---|---|---|
| 25 | 3.200 | 2 | 24 | 300 | | **830.64.945** |

**Confezione: 1 pezzo**


| | |
|---|---|
| Alimentatore LED 24V L&S | ▶ **47** |
| Prolunga di connessione all'alimentatore | ▶ **40** |
| Dispositivi di accensione | ▶ **56** |

HÄFELE

# Strip LED Flex 24V L&S

- barra LED flessibile integrata in un profilo di gomma trasparente e isolante, completa di supporto autoadesivo
- accorciabili ogni 170 mm secondo indicazioni sulla Strip
- colore della luce bianco freddo

- se si accorcia la barra si perde la possibilità di connetterla ad una successiva

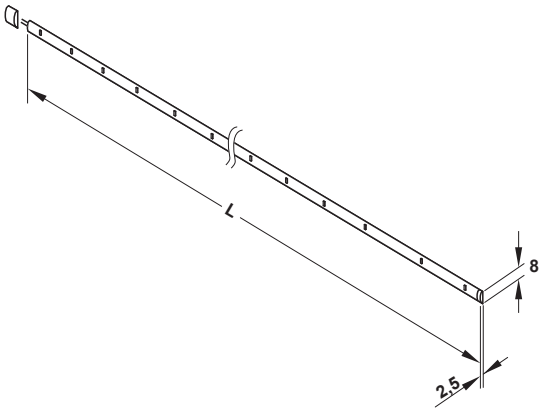


| Lunghezza (mm) | Numero Led | W | VDC | LUX | Colore | Codice |
|---|---|---|---|---|---|---|
| 300 | 12 | 0,8 | 24 | 55 | bianco freddo | **833.05.480** |
| 2.000 | 72 | 4,9 | 24 | 112 | bianco freddo | **833.05.481** |

**Confezione: 1 pezzo**


| | |
|---|---|
| Accessori | ▸ **46** |
| Alimentatore LED 24V L&S | ▸ **47** |
| Dispositivi di accensione | ▸ **56** |

HÄFELE

# Strip LED Flex 24V IP 64 L&S

- barra LED flessibile integrata in un profilo di gomma trasparente e isolante completa di supporto autoadesivo
- classe di protezione IP64
  IP64: *Protezione totale da polveri e da spruzzi d'acqua provenienti da ogni direzione*
- accorciabili ogni 150 mm
- colore della luce bianco freddo

- se si accorcia la barra si perde la possibilità di connetterla ad una successiva

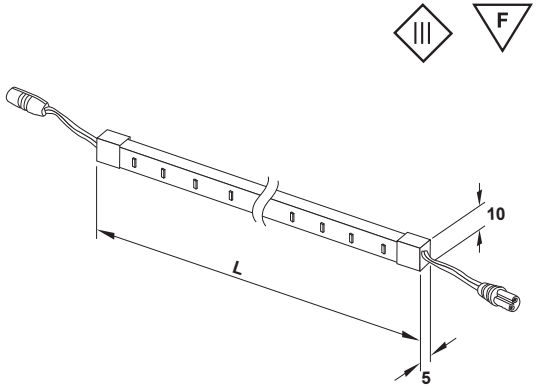


| Lunghezza (mm) | Numero Led | W | VDC | Colore | °K | | Codice |
|---|---|---|---|---|---|---|---|
| 1.000 | 36 | 2,5 | 24 | bianco freddo | 5.000 | | **833.05.485** |
| 5.000 | 198 | 13,5 | 24 | bianco freddo | 5.000 | | **833.05.486** |

**Confezione: 1 pezzo**

Alimentatore Strip LED 24V IP 64 ▸ **50**
Dispositivi di accensione ▸ **56**